AKK

SZENNYEZETT LEVEGŐHÖZ

Műanyag, kör keresztmetszetű lezáró csappantyúk, agresszív anyagokat tartalmazó térfogatáram elzárására légkondicionáló rendszerek légcsatornáiban

- Karbantartásmentes lezárólap szerkezet
- Légtömör zárást biztosít az EN 1751 szabvány szerint , 3 osztály
- Készülékház tömörség az EN 1751 szerint, B osztály

Opcionális tartozékok és kiegészítők

- Elektromos motor
- Rugóvisszatérítésű motor
- Pneumatikus állítómotor
- Kiegészítő kapcsoló szabályozható kapcsolási pontokkal a végállások beállítására

Alkalmazás

Alkalmazás

- AKK típusú műanyag, kör keresztmetszetű lezáró csappantyúk, térfogatáram elzárására vagy szabályozására légkondicionáló rendszerek légcsatornáiban
- Használható szennyezett levegőhöz

Különleges ismérvek

- A lezárólap manuális, elektronikus vagy pneumatikus úton is működtethető
- Légtömör elzárás
- Rugóvisszatérítésű motor a biztonsági funkcióhoz

Leírás

Változatok

- AKK: Lezáró csappantyú
- AKK-FL: Lezáró csappantyú, csatlakozókarimával mindkét végén

Alkatrészek és tulajdonságok

- Szerelésre kész lezáró csappantyú
- Lezárólap, szerkezettel

Tartozékok

- Min/Max motorok: Motorok a minimális és maximális térfogatáram beállított értékek közötti váltáshoz
- Végálláskapcsoló a végállások beállítására

Szerkezeti ismérvek

- Kör keresztmetszetű készülékház
- Csőcsatlakozás, légcsatornákhoz megfelelő, DIN 8077
- A szabályozólap helyzete kívülről, a tengely hosszabbításán van jelölve
- A térfogatárammal érintkező összes alkatrész anyaga műanyag, (nincsenek belső fém alkatrészek)

Anyagok és felületek

- A készülékház és a szabályozólap lángálló polipropilén (PPs) anyagú
- A siklócsapágyak polipropilén (PP) anyagúak
- A szabályozólap tömítések kloroprén gumi (CR) anyagúak

MŰSZAKI INFORMÁCIÓK

Schematic illustration of the AKK (construction variant with flange)

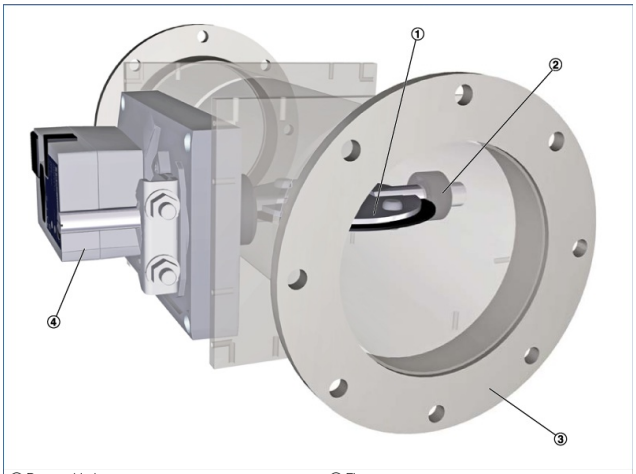

① Damper blade
② Plain bearings
③ Flange
④ Actuator

Nominal sizes	125 – 400 mm
Acceptable static differential pressure	1500 Pa
Operating temperature	10 – 50 °C

Quick sizing: Static differential pressure and sound pressure levels with open damper blade

Nominal size	$\dot{V}$		Differential pressure Δp_{st}	Air-regenerated noise L_{PA}
	l/s	m³/h	Pa	dB(A)
125	15	54	5	<15
	60	216	10	24
	105	378	25	36
	150	540	50	45
160	25	90	5	<15
	100	360	10	22
	175	630	20	33
	250	900	45	41
200	40	144	5	<15
	160	576	10	21
	280	1008	20	31
	405	1458	40	39
250	60	216	<5	<15
	250	900	5	19
	430	1548	15	29
	615	2214	30	38
315	100	360	<5	<15
	410	1476	5	21
	720	2592	15	34
	1030	3708	25	43
400	170	612	<5	<15
	670	2412	5	34
	1175	4230	10	50
	1680	6048	15	61

AKK

AKK – FL / 160 / GK / BP0 / NO

1 2 3 4 5 6

1 Type

AKK Shut-off damper, plastic

2 Flange

No entry: none

FL Flanges on both ends

3 Nominal size [mm]

125
160
200
250
315
400

4 Accessories

No entry: none

GK Matching flanges for both ends

5 Actuator

No entry: manual operation

B30 24 V AC/DC supply voltage

B32 24 V AC/DC supply voltage, with auxiliary switch

B40 230 V AC supply voltage

B42 230 V AC supply voltage, with auxiliary switch

BP0 24 V AC/DC supply voltage, spring return actuator

BP2 24 V AC/DC supply voltage, spring return actuator, with auxiliary switch

BR0 230 V AC supply voltage, spring return actuator

BR2 230 V AC supply voltage, spring return actuator, with auxiliary switch

TN0 Pneumatic actuator 0.2 – 1 bar

6 Damper blade position

Only for spring return actuators and pneumatic actuators

NO Power off/Pressure off to open

NC Power off/Pressure off to close